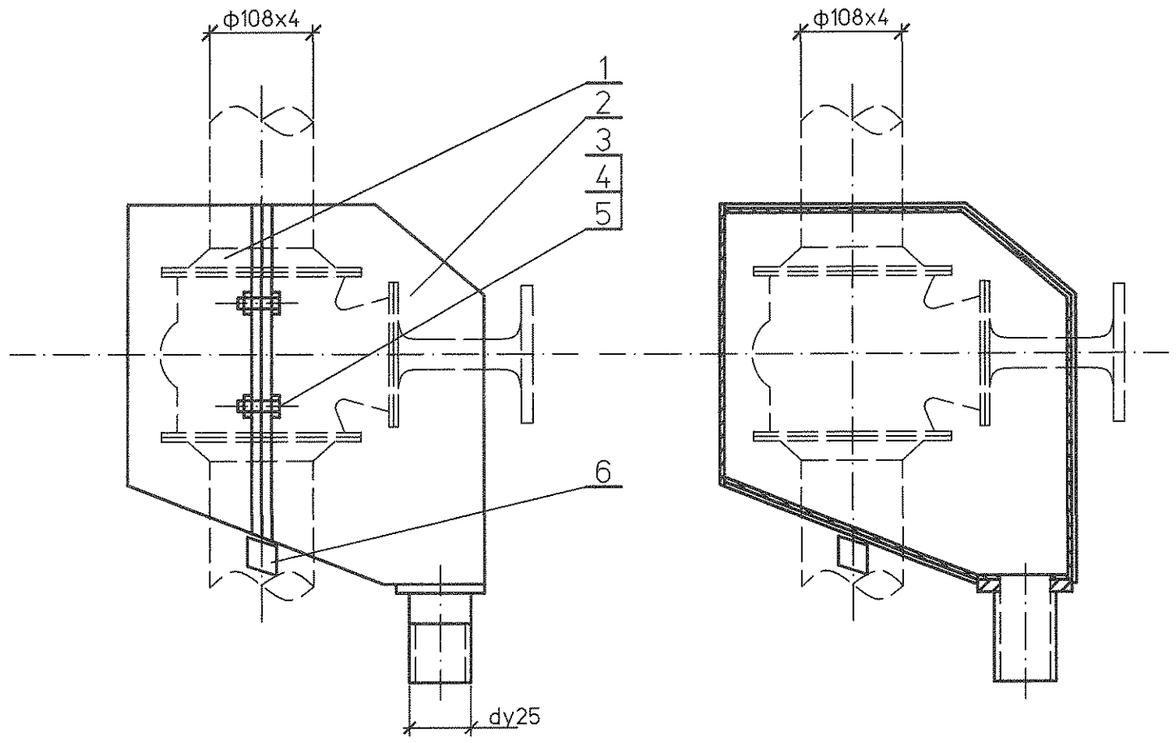

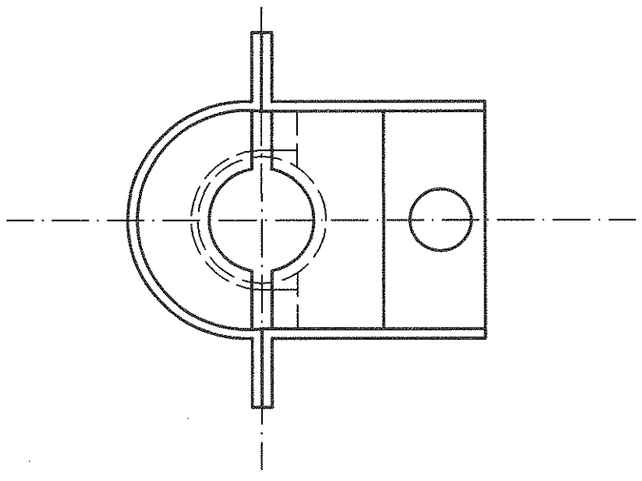

Спецификация деталей

Поз	Обозначение	Наименование	Кол.	Материал	Масса, кг		Приме-чание
					ед.	общ.	
1	1350.12.38А-30UHJ-1836-TD.N л. 52	Полукожух (тип I)	1	Сборный	6,9	6,9	
2	1350.12.38А-30UHJ-1836-TD.N л. 53	Полукожух (тип II)	1	Сборный	19,24	19,24	
3	ГОСТ 7798-70	Болт М6х16	4	20 ГОСТ 1759.0-87	0,006	0,024	
4	ГОСТ 5915-70	Гайка М6	4	20 ГОСТ 1759.0-87	0,002	0,008	
5	ГОСТ 11371-78	Шайба 6	8	Ст3сп ГОСТ 18123-82	0,001	0,008	
6	80RIA-10UHJ-1228-TD.N л. 54	Сухарик	2	Ст3сп ГОСТ 16523-89	0,04	0,08	

Итого: 26.3 кг

1 При установке кожуха снять маховик с задвижки
2 Отверстие под шток арматуры вырезать по месту при монтаже
3 Спецификация составлена на кожух для одной арматуры.
4 Изготовить четыре кожуха.

Изм.	Кол.уч.	Лист	№док.	Подп.	Дата
Н. контр.		Михеев			05.14
Проверил		Шкитилева			05.14
Разработал		Михеев			05.14

1350.12.38А-30UHJ-1836-TD.N

Объекты III очереди строительства ЗАО СГК (ТЭЦ)

Трубопроводы машзала БВД в осях 16-28 в рядах А-В и внутристанционные трубопроводы

Стадия	Лист	Листов
Р	51	

Кожух для фланцевой арматуры маслопровода. (вертикальный участок)

ОТКРЫТОЕ АКЦИОНЕРНОЕ ОБЩЕСТВО ИНСТИТУТ ТЕПЛОЭЛЕКТРОПРОЕКТ НИЖНИЙ НОВГОРОД

Инв. № подл. 83744 | Подпись и дата | Взам. инв. №

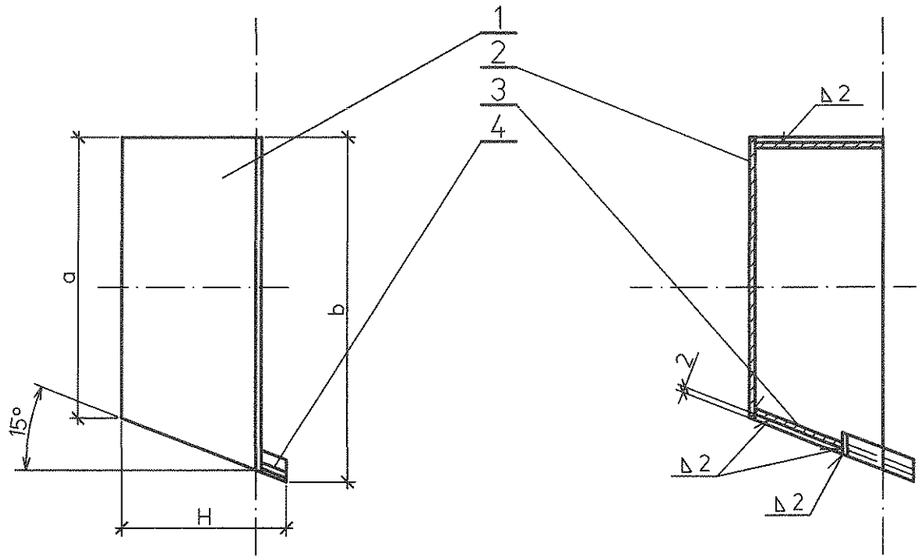

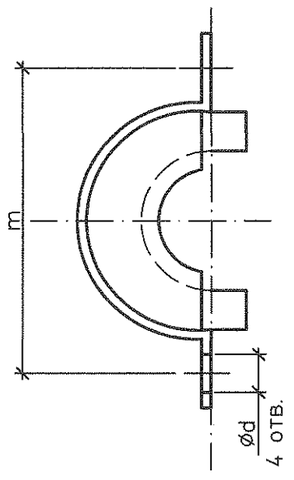

Спецификация деталей

Поз	Обозначение	Наименование	Кол.	Материал	Масса, кг		Приме-чание
					ед.	общ.	
1	1350.12.38А-30UHJ-1836-TD.N л. 55	Обечайка наружняя	1	Ст3сп ГОСТ 16523-89	5,72	5,72	
2	1350.12.38А-30UHJ-1836-TD.N л. 56	Днище верхнее	1	Ст3сп ГОСТ 16523-89	0,43	0,43	
3	1350.12.38А-30UHJ-1836-TD.N л. 57	Днище нижнее	1	Ст3сп ГОСТ 16523-89	0,51	0,51	
4	1350.12.38А-30UHJ-1836-TD.N л. 58	Обечайка внутренняя	1	Ст3сп ГОСТ 16523-89	0.06	0.06	
5	ГОСТ 9467-75	Наплавленный металл		Э42А		0,17	

Итого: 6.9 кг

Таблица

Размеры в мм

Условн. проход	a	b	H	m	d
100	625	665	175	344	9

Изм.	Кол.уч.	Лист	№док.	Подп.	Дата
Н. контр.		Михеев			05.06.14
Проверил		Шкитилева			05.06.14
Разработал		Михеев			05.06.14

1350.12.38А-30UHJ-1836-TD.N

Объекты III очереди строительства
ЗАО СГК (ТЭЦ)

Трубопроводы машзала БВД в осях 16-28 в рядах А-В и внутристанционные трубопроводы

Стадия	Лист	Листов
Р	52	

Кожух для фланцевой арматуры маслопровода. (вертикальный участок) Полукожух (тип I) поз. 1.

ОТКРЫТОЕ АКЦИОНЕРНОЕ ОБЩЕСТВО ИНСТИТУТ ТЕПЛОЭЛЕКТРОПРОЕКТ НИЖНИЙ НОВГОРОД

Инв. № подл. 83744 | Подпись и дата | Взам. инв. №

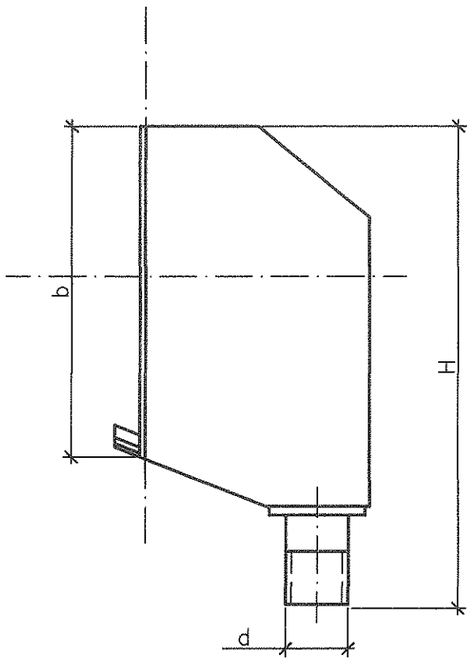

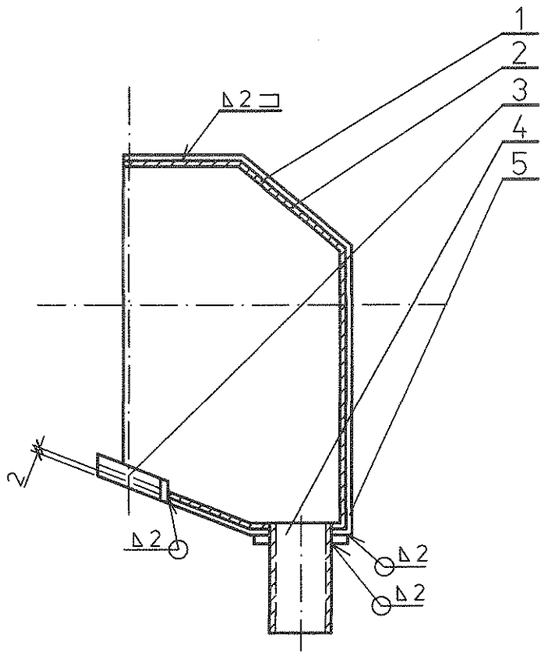

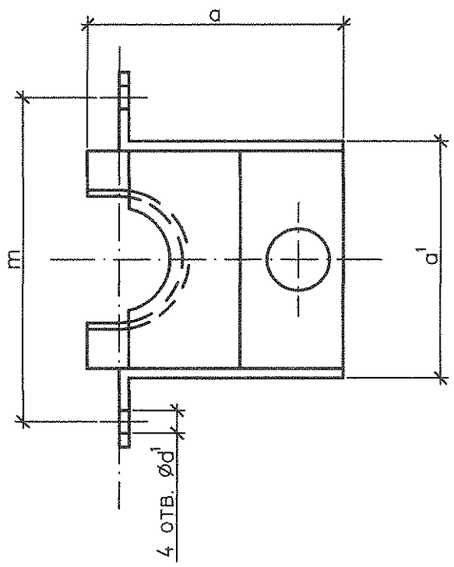

Спецификация деталей

Поз	Обозначение	Наименование	Кол.	Материал	Масса, кг		Приме-чание
					ед.	общ.	
1	1350.12.38А-30UHJ-1836-TD.N л. 59	Стенка торцевая	1	Ст3сп ГОСТ 16523-89	7,07	7,07	
2	1350.12.38А-30UHJ-1836-TD.N л. 60	Стенка боковая	2	Ст3сп ГОСТ 16523-89	5,63	11,26	
3	1350.12.38А-30UHJ-1836-TD.N л. 61	Обечайка внутренняя	1	Ст3сп ГОСТ 16523-89	0,07	0,07	
4	1350.12.38А-30UHJ-1836-TD.N л. 62	Штуцер	1	20 ГОСТ 1050-88	0,29	0,29	
5	1350.12.38А-30UHJ-1836-TD.N л. 63	Накладка	1	Ст3сп ГОСТ 16523-89	0,15	0,15	
6	ГОСТ 9467-75	Наплавленный металл		Э42А		0,4	

Итого: 19.24 кг

Таблица

Размеры в мм

Условн. проход	H	a	b	a¹	m	d	d¹
100	890	580	644	304	344	25	9

Изм.	Кол.уч.	Лист	№док.	Подп.	Дата	1350.12.38А-30UHJ-1836-TD.N		
						Объекты III очереди строительства ЗАО СГК (ТЭЦ)		
						Трубопроводы машзала БВД в осях 16-28 в рядах А-В и внутристанционные трубопроводы	Стадия: Р	Лист: 53	Листов:
Н. контр.		Михеев			04.05.14	Кожух для фланцевой арматуры маслопровода. (вертикальный участок) Полукожух (тип II) поз. 2.	ОТКРЫТОЕ АКЦИОНЕРНОЕ ОБЩЕСТВО ИНСТИТУТ ТЕПЛОЭЛЕКТРОПРОЕКТ НИЖНИЙ НОВГОРОД	
Проверил		Шкитилева			05.05.14			
Разработал		Михеев			05.05.14			

Инв. № подл. 83744 | Подпись и дата | Взам. инв. №

Rz63(√)

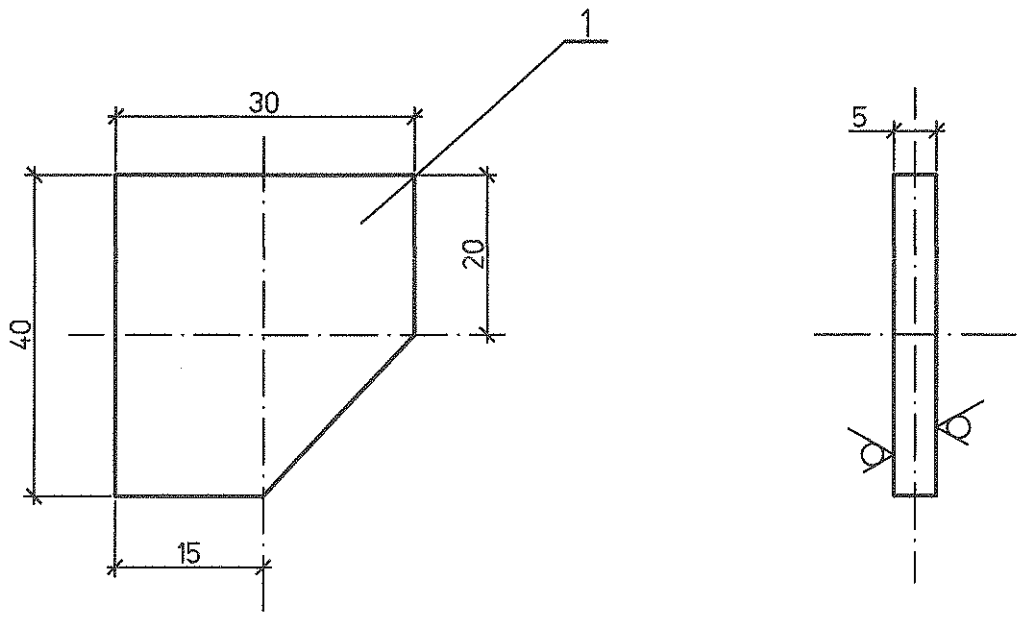

Спецификация деталей

Поз.	Обозначение	Наименование	Кол.	Материал	Масса, кг		Примеч.
					Ед.	Общ.	
1	ГОСТ 19903-74	Сухарик Лист Б-ПН-О-5	2	ст3сп ГОСТ16523-97	0,04	0,8	

Взам. инв. №

Подпись и дата

Инв. № подл. 83744

Изм.	Кол.уч.	Лист	№док.	Подп.	Дата
Н. контр.		Михеев			05.06.14
Проверил		Шкитилева			05.06.14
Разработал		Михеев			05.06.14

1350.12.38А-30UHJ-1836-TD.N

Объекты III очереди строительства
ЗАО СГК (ТЭЦ)

Трубопроводы машзала БВД в осях 16-28 в рядах А-В и внутристанционные трубопроводы.

Стадия	Лист	Листов
Р	54	

Кожух для фланцевой арматуры маслопровода. (вертикальный участок) Сухарик поз. 6.

ОТКРЫТОЕ АКЦИОНЕРНОЕ ОБЩЕСТВО ИНСТИТУТ ТЕПЛОЭЛЕКТРОПРОЕКТ НИЖНИЙ НОВГОРОД

Rz63(√)

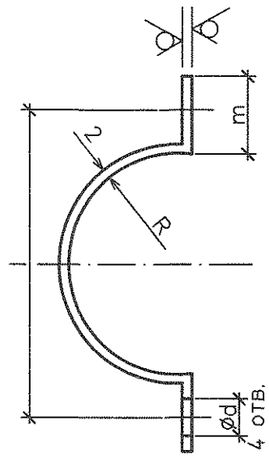

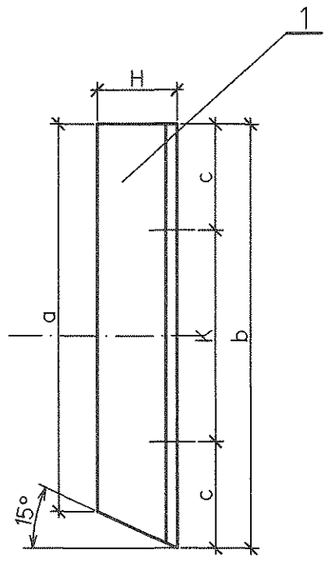

Развертка

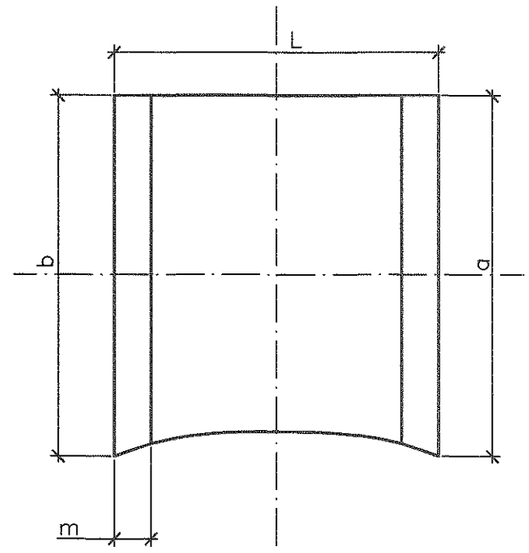

Размеры в мм

Таблица

Условн. проход	H	R	a	b	c	K	l	m	L	d
100	152	150	625	662	200	268	344	20	548	9

Спецификация деталей

Поз.	Обозначение	Наименование	Кол.	Материал	Масса, кг Ед.	Масса, кг Общ.	Примеч.
1	ГОСТ 19903-74	Обечайка наружняя Лист Б-ПН-О-2	1	ст3сп ГОСТ16523-97	5,72	5,72	

Взам. инв. №

Подпись и дата

Инв. № подл. 83744

Изм.	Кол.уч.	Лист	№док.	Подп.	Дата
Н. контр.		Михеев			
Проверил		Шкитилева			
Разработал		Михеев			

1350.12.38А-30UHJ-1836-TD.N

Объекты III очереди строительства
ЗАО СГК (ТЭЦ)

Трубопроводы машзала БВД в осях 16-28 в рядах А-В и внутристанционные трубопроводы

Стадия	Лист	Листов
Р	55	

Кожух для фланцевой арматуры маслопровода. (вертикальный участок)
Обечайка наружняя (тип I) поз. 1.

ОТКРЫТОЕ АКЦИОНЕРНОЕ ОБЩЕСТВО ИНСТИТУТ ТЕПЛОЭЛЕКТРОПРОЕКТ НИЖНИЙ НОВГОРОД

Файл

Формат А3

Rz63(√)

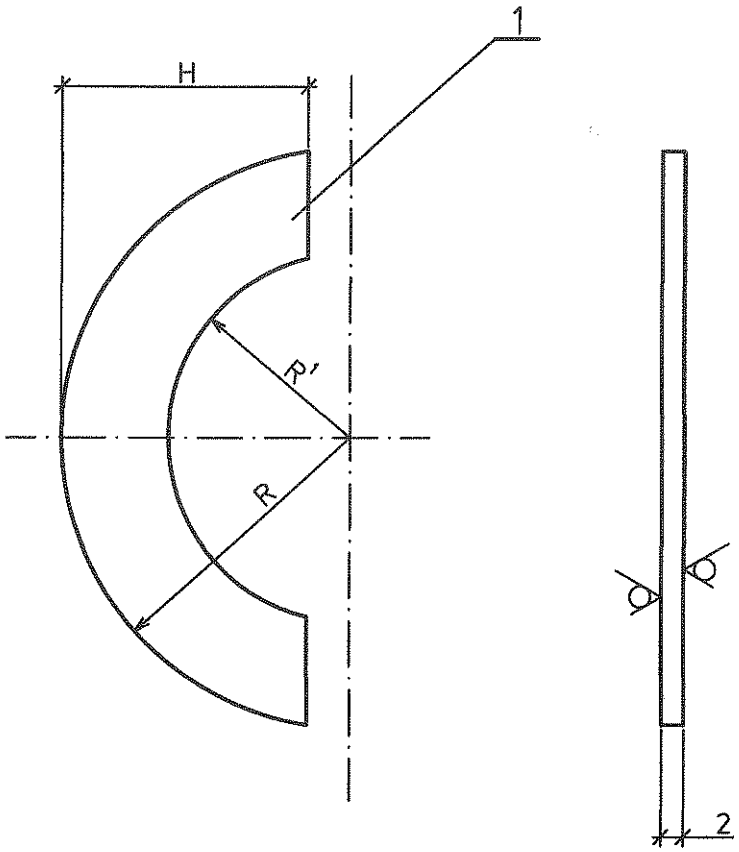

Таблица
Размеры в мм

Условн. проход	R	R¹	H
100	145	57	143

Спецификация деталей

Поз.	Обозначение	Наименование	Кол.	Материал	Масса, кг Ед.	Масса, кг Общ.	Примеч.
1	ГОСТ 19903-74	Днище верхнее Лист Б-ПН-О-2	1	ст3сп ГОСТ16523-97	0,43	0,43	

Взам. инв. №

Подпись и дата

Инв. № подл. 83744

Изм.	Кол.уч	Лист	№док.	Подп.	Дата
Н. контр.		Михеев			14.05.14
Проверил		Шкитилева			05.05.14
Разработал		Михеев			05.05.14

1350.12.38А-30UHJ-1836-TD.N

Объекты III очереди строительства
ЗАО СГК (ТЭЦ)

Трубопроводы машзала БВД в осях 16-28 в рядах А-В и внутристанционные трубопроводы

Стадия	Лист	Листов
Р	56	

Кожух для фланцевой арматуры маслопровода. (вертикальный участок) Днище верхнее (тип I) поз. 2.

ОТКРЫТОЕ АКЦИОНЕРНОЕ ОБЩЕСТВО ИНСТИТУТ
ТЕПЛОЭЛЕКТРОПРОЕКТ
НИЖНИЙ НОВГОРОД

Rz63(√)

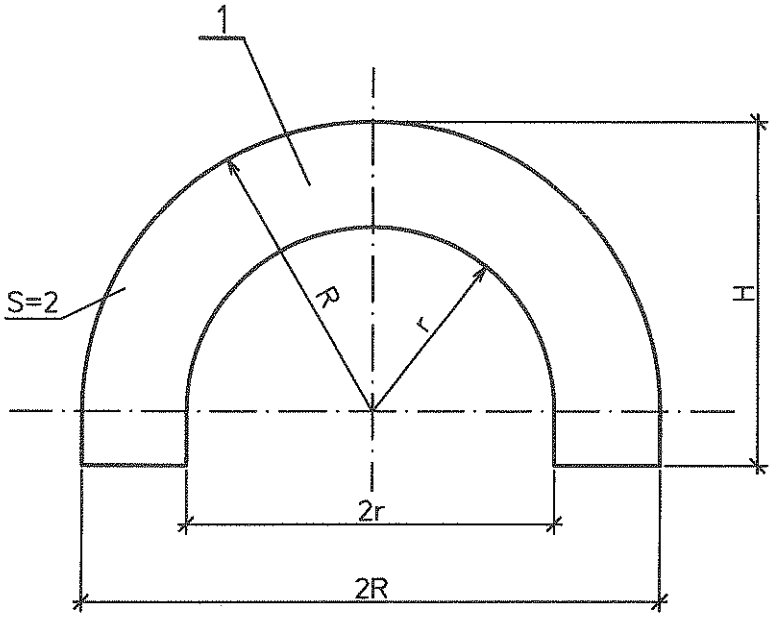

Таблица
Размеры в мм

Условн. проход	R	r	H
100	145	59	153

Спецификация деталей

Поз.	Обозначение	Наименование	Кол.	Материал	Масса, кг		Примеч.
					Ед.	Общ.	
1	ГОСТ 19903-74	Днище нижнее Лист Б-ПН-О-2	1	ст3сп ГОСТ16523-97	0,51	0,51	

Взам. инв. №

Подпись и дата

Инв. № подл. 83744

Изм.	Кол.уч.	Лист	№док.	Подп.	Дата
Н. контр.		Михеев			11.05.14
Проверил		Шкитилева			05.05.14
Разработал		Михеев			05.05.14

1350.12.38А-30UHJ-1836-TD.N

Объекты III очереди строительства
ЗАО СГК (ТЭЦ)

Трубопроводы машзала БВД в осях 16-28 в рядах А-В и внутристанционные трубопроводы

Стадия	Лист	Листов
Р	57	

Кожух для фланцевой арматуры маслопровода. (вертикальный участок)
Днище нижнее (тип I) поз. 3.

ОТКРЫТОЕ АКЦИОНЕРНОЕ ОБЩЕСТВО ИНСТИТУТ
ТЕПЛОЭЛЕКТРОПРОЕКТ
НИЖНИЙ НОВГОРОД

Rz63(√)

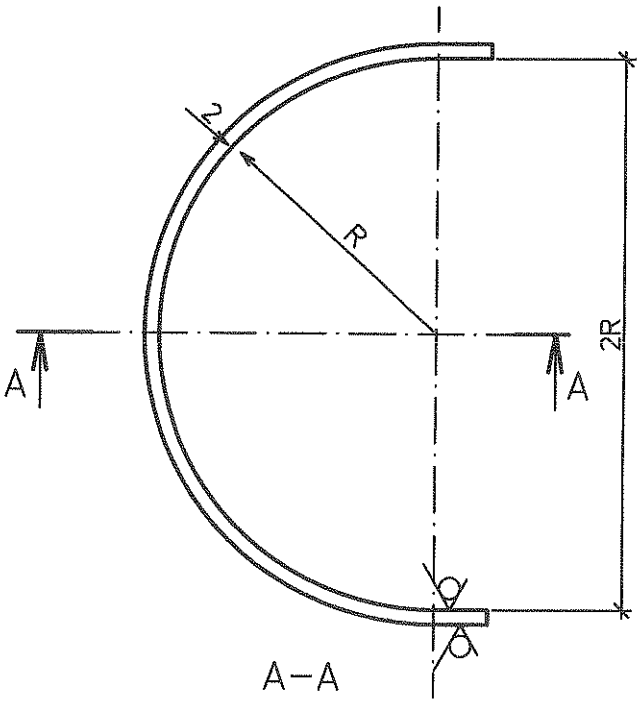

Развертка

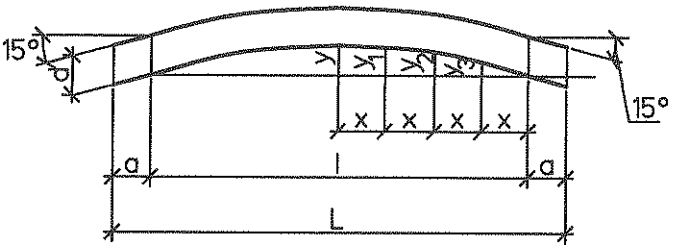

А–А

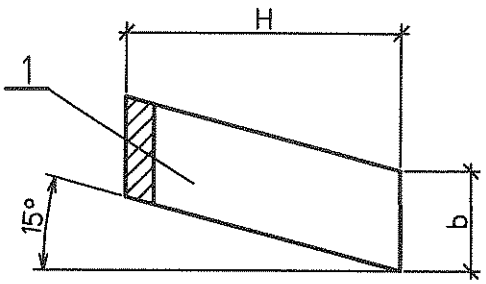

Таблица

Размеры в мм

Условн. проход	R	H	b	L	l	x	y	y_1	y_2	y_3
100	57	67	20	200	180	22,5	16,8	15,3	11,4	6,0

Спецификация деталей

Поз.	Обозначение	Наименование	Кол.	Материал	Масса, кг Ед.	Масса, кг Общ.	Примеч.
1	ГОСТ 19903–74	Обечайка внутренняя Лист Б–ПН–О–2	1	ст3сп ГОСТ16523–97	0,06	0,06	

Взам. инв. №

Подпись и дата

Инв. № подл. 83744

Изм.	Кол.уч.	Лист	№док.	Подп.	Дата

1350.12.38А–30UHJ–1836–TD.N

Объекты III очереди строительства
ЗАО СГК (ТЭЦ)

Трубопроводы машзала БВД в осях 16–28 в рядах А–В и внутристанционные трубопроводы

Стадия	Лист	Листов
Р	58	

Н. контр.	Михеев		
Проверил	Шкитилева		05.09
Разработал	Михеев		05.09

Кожух для фланцевой арматуры маслопровода. (вертикальный участок) Обечайка внутренняя. (тип I) поз. 4.

ОТКРЫТОЕ АКЦИОНЕРНОЕ ОБЩЕСТВО ИНСТИТУТ
ТЕПЛОЭЛЕКТРОПРОЕКТ
НИЖНИЙ НОВГОРОД

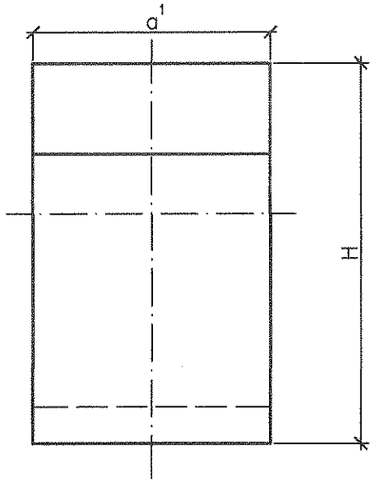

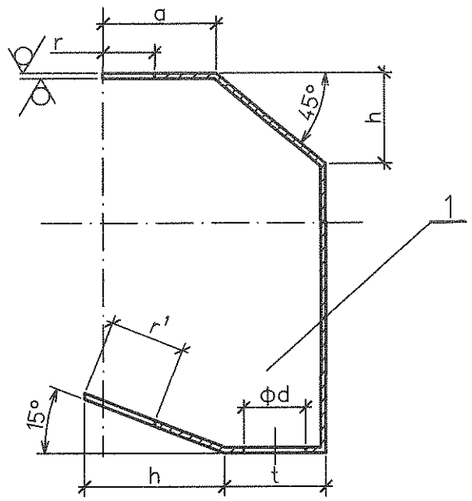

Rz63

Спецификация деталей

Поз.	Обозначение	Наименование	Кол.	Материал	Масса, кг		Примеч.
					Ед.	Общ.	
1	ГОСТ 19903-74	Стенка торцевая Лист Б-ПН-О-2	1	ст3сп ГОСТ16523-97	7.07	7.07	

Таблица

Размеры в мм

Условн. проход	H	a¹	a	h	t	n	r	r¹	d	l	n¹	L
100	770	300	147	418	92	488	56	64	62	397	512	1500

Развертка

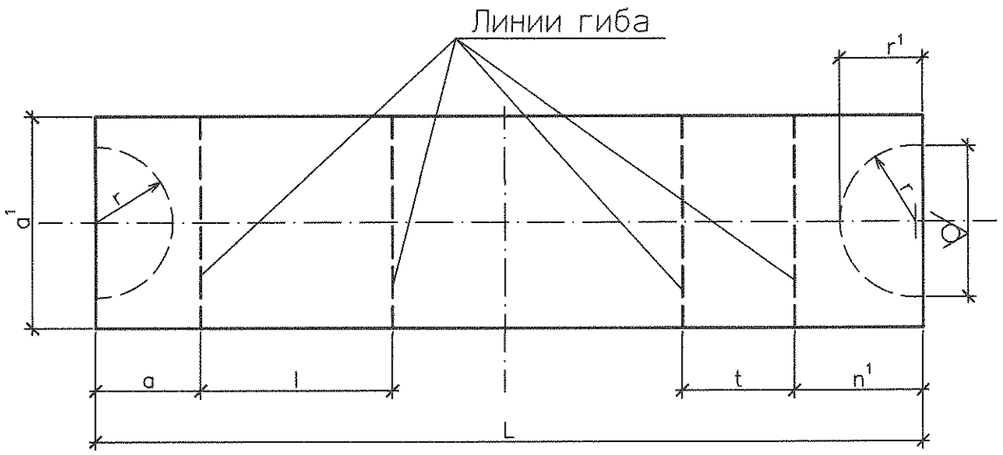

Изм.	Кол.уч.	Лист	№док.	Подп.	Дата
Н. контр.		Михеев			05.05.14
Проверил		Шкитилева			05.05.14
Разработал		Михеев			05.05.14

1350.12.38А-30UHJ-1836-TD.N

Объекты III очереди строительства
ЗАО СГК (ТЭЦ)

Трубопроводы машзала БВД в осях 16-28 в рядах А-В и внутристанционные трубопроводы

Стадия	Лист	Листов
Р	59	

Кожух для фланцевой арматуры маслопровода. (вертикальный участок)
Стенка торцевая (тип II) поз. 1.

ОТКРЫТОЕ АКЦИОНЕРНОЕ ОБЩЕСТВО ИНСТИТУТ ТЕПЛОЭЛЕКТРОПРОЕКТ НИЖНИЙ НОВГОРОД

Инв. № подл. 83744 | Подпись и дата | Взам. инв. №